Montage- und Installationsanleitung

Profi Solarmodul-Montagesystem für 1 x Solarmodul **Dr. Grob "Sun Base"** (Aluminium)

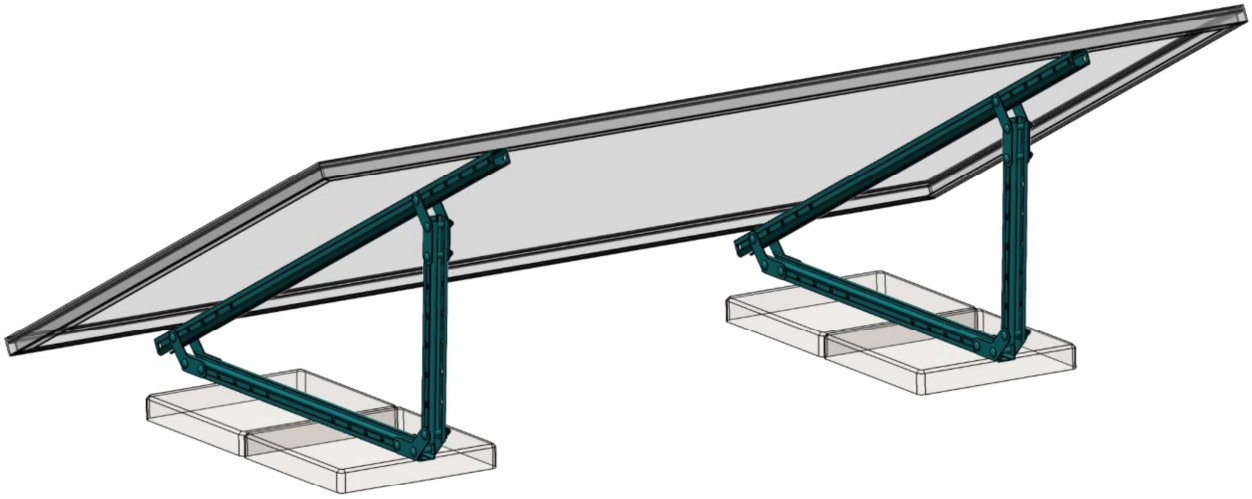

Abbildung kann abweichen
Lieferung ohne Ballastierung und Solarmodul

Dr. Grob Energy GmbH
An der Kessel 1
86735 Amerdingen

Tel: +49 9089 798910
info@dr-grob.energy
www.dr-grob.energy

Inhalt

1	Sicherheitshinweise	3
2	Technische Daten	4
3	Maßzeichnungen	5
4	Befestigungsvarianten	6
4.1	Freiflächenmontage	6
4.2	Wandmontage	6
4.3	Balkonmontage	7
4.4	Zubehör für Balkonmontage (Lieferumfang)	7
5	Lieferumfang	8
6	Lieferzustand & Aufbau	9
7	Montage eines Solarmoduls auf der Halterung	10
7.1	Montage mittels Ballastierung und Erdanker	10
7.2	Montage mittels Verschraubung (Holz oder Beton)	11
8	Montage Garten / Terrasse / Flachdach mit Ballastierung	12
8.1	Wohnort in Windzone 1 & 2 (Süd- und Mitteldeutschland)	13
8.2	Wohnort in Windzone 3 & 4 (Norddeutschland & Küstenbereiche Nord-/ Ostsee)	14
9	Montage Garten mit Erdanker	15
10	Montage Flachdach / Terrasse (geschraubt)	16
11	Wand- / Mauermontage (geschraubt)	18
12	Balkonmontage	20

Das Montagesystem „Sun Base" ist ein Produkt und eine eingetragende Marke der Dr. Grob Energy GmbH.

Ausgabedatum: August 2023
Version 002: 2023-08-07_Installation_SunBase_Alu_DrGrobEnergy, Stand 07.08.2023

1 Sicherheitshinweise

	Planung, Montage und Inbetriebnahme der Solarstromanlage dürfen nur von qualifiziertem Fachpersonal vorgenommen werden. Eine unsachgemäße Ausführung kann zu Schäden an der Anlage und am Gebäude und zur Gefährdung von Personen führen.
	Absturzgefahr! Bei Arbeiten auf dem Dach sowie beim Auf- und Absteigen besteht Sturzgefahr. Unbedingt Unfallverhütungsvorschriften beachten und geeignete Absturzsicherungen verwenden.
	Verletzungsgefahr! Durch herabfallende Gegenstände können Personen verletzt werden. Im Gefahrenbereich vor Beginn der Montagearbeiten Absperrungen vornehmen und Personen, die sich in der Nähe aufhalten, warnen.

2 Technische Daten

Basisdaten	
Geeignet für	Befestigung von einem Photovoltaikmodul (Länge bis 2000 mm, Breite bis 1150 mm), Freiflächenmontage (Garten, Terrasse, Flachdach) Wandmontage. Für Balkonmontage ist das Zubehörset erforderlich.

Mechanische Daten	
Art der Befestigung	Ballastierung, Erdhaken oder Schraubbefestigung bei Freiflächen Schraubbefestigung bei Wandmontage
Modulbefestigung	Schraubenbefestigung an gerasterten Langlöchern alle 50 mm
Schneelast	1.000 kg
Windlast	150 km/h
Winkel	einstellbar 0° ~ 90°
Material „Sun Base"	Aluminium: Profile; Edelstahl: Schrauben, Muttern, Verbinder,
Material „Zubehör"	Edelstahl: Lochplatte, Schelle, Haken, Schraube, Mutter; EPDM
Gewicht	Sun Base: 2,5 kg; Zubehör: 1,0 kg
Temperaturbereich	-40°C ~ +85°C
Packmaß LxBxH	Sun Base: 1200 x 135 x 110 mm; Zubehör: 240 x 115 x 70 mm

Klassifikation	
Artikelnummer „Sun Base"	21055 (VPE 1 x Lieferumfang); 21199 (VPE 20 x Lieferumfang)
GTIN „Sun Base"	4270003605151
Artikelnummer „Zubehör"	XXXXX (VPE 1 x Lieferumfang); 21200 (VPE 20 x Lieferumfang)
GTIN „Zubehör"	4262440580030

3 Maßzeichnungen

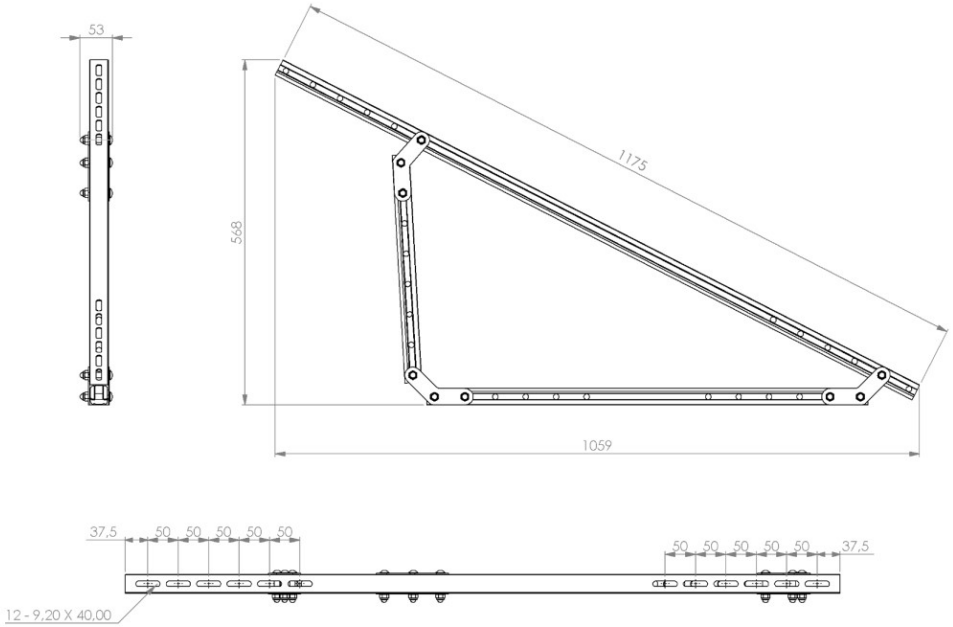

Alle Maße in Millimeter

4 Befestigungsvarianten

4.1 Freiflächenmontage

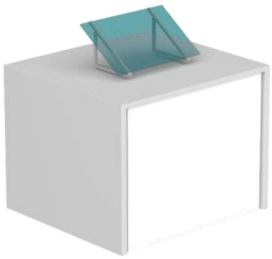

Flachdach
Befestigung mittels Ballastierung*
oder Verschraubung*

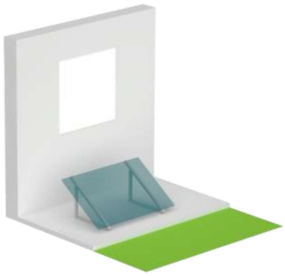

Terrasse
Befestigung mittels Ballastierung*
oder Verschraubung*

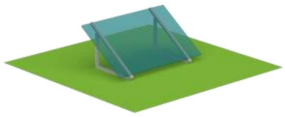

Garten
Befestigung mittels Erdhaken* oder Ballastierung*

4.2 Wandmontage

Wandmontage
Befestigung mittels Verschraubung*

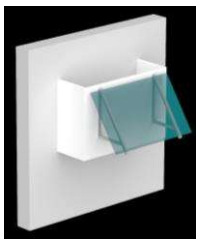

Wandmontage
Befestigung mittels Balkonmontagehaken* (nur im Montageset „Balkonmontage" enthalten)

*nicht im Lieferumfang enthalten

4.3 Balkonmontage

Balkonmontage*
Befestigung mittels Balkonmontagehaken (nur im Montageset „Balkonmontage" enthalten)

*nicht im Lieferumfang enthalten

4.4 Zubehör für Balkonmontage (Lieferumfang)

2x
Haken

4x
Hammerkopfschraube M8 x 50

4x
Sicherungsmutter M8 mit Bund

2x
Befestigungsschelle

2x
EPDM Geländerschutz groß, 2x EPDM Geländerschutz klein

2x
Lochplatte 150x30x5

5 Lieferumfang

2x
C-Profil (12-Loch)

2x
C-Profil (8-Loch)

2x
C-Profil (12-Loch)
Länge 1175mm

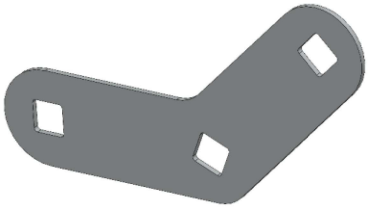

12x
C-Verbinder

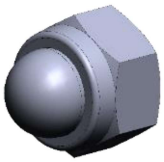

22x
Hutmutter M8

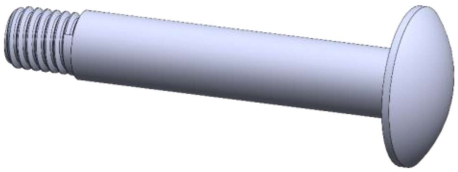

18x
Flachrundschraube M8x55

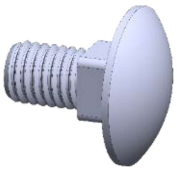

4x
Flachrundschraube M8x20